令和8年度関東高等学校柔道大会 神奈川県 予選会　公開抽選会　R8.4.15

男子団体の部

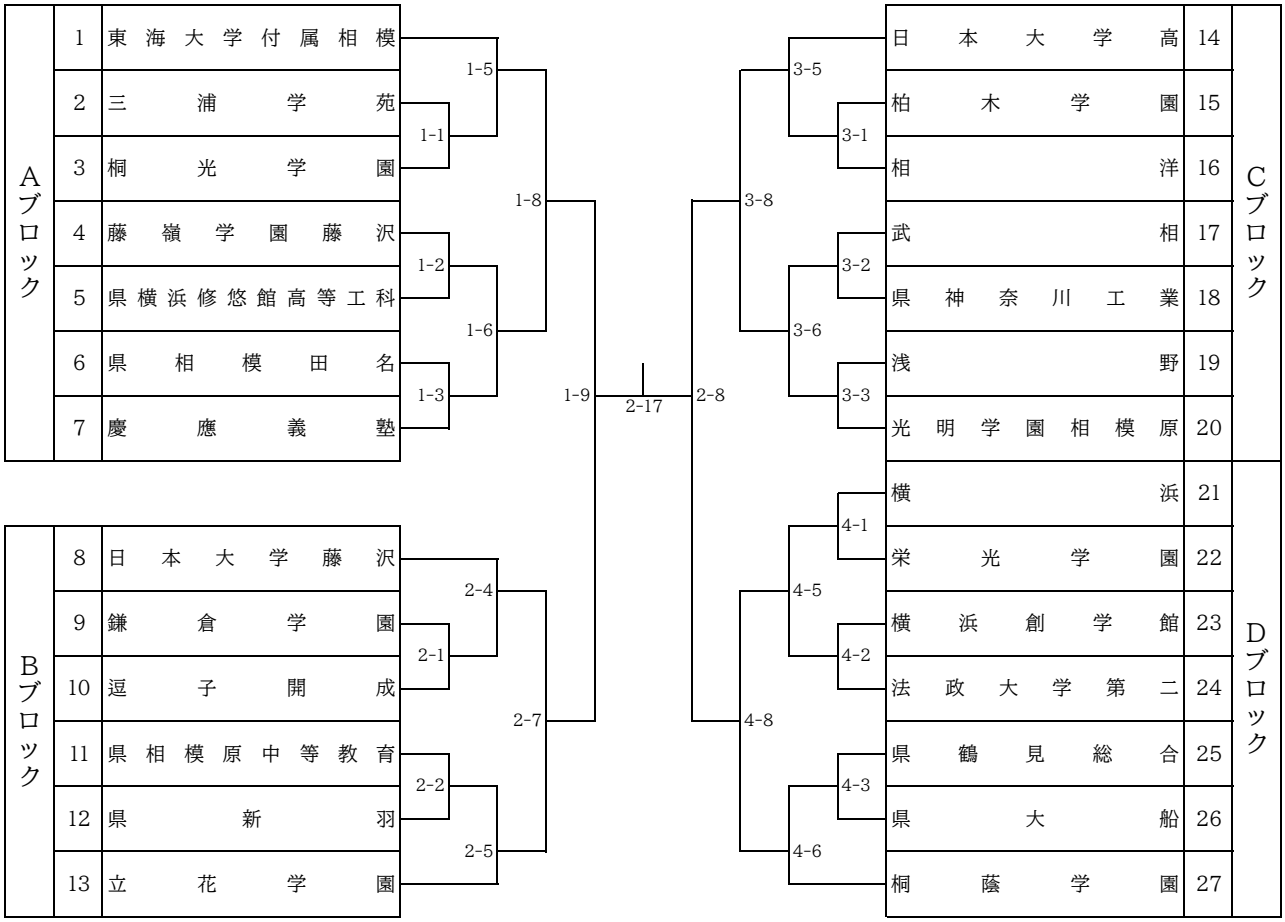

3位決定戦

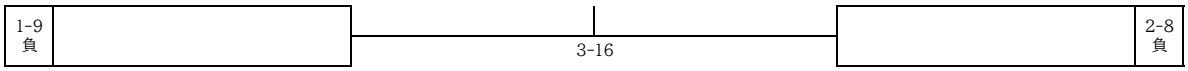

5位決定トーナメント（準決勝負けチーム）

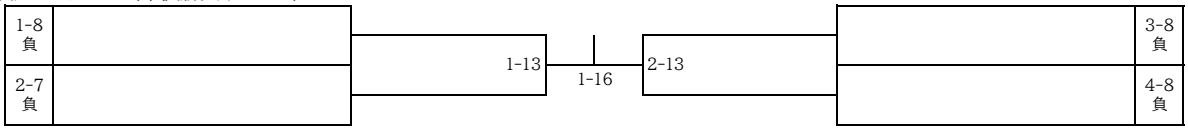
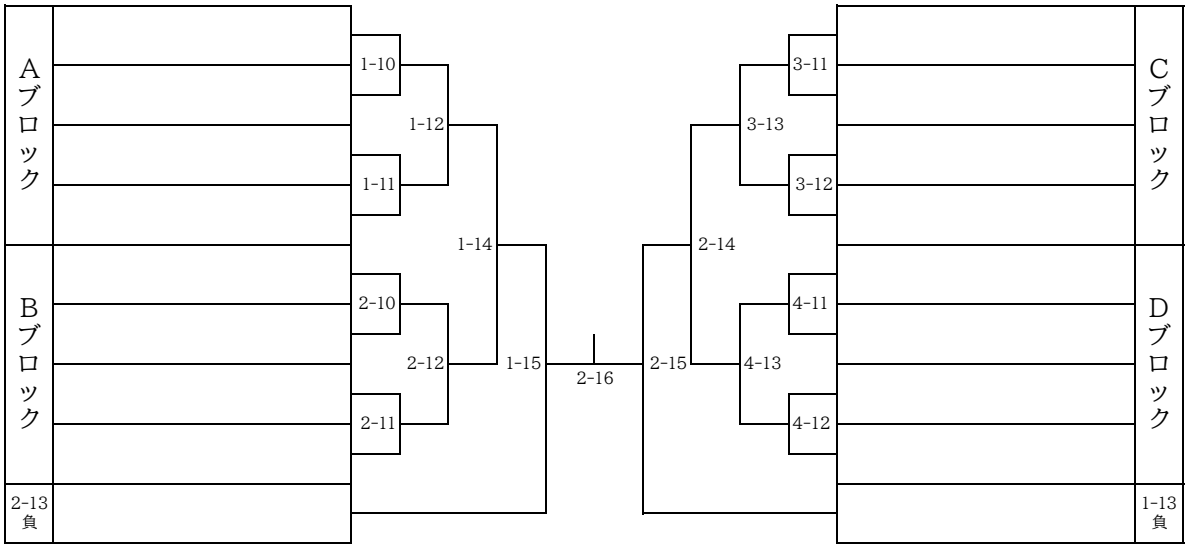
7位決定トーナメント（ベスト8に進出したチームに負けたチーム＋5位決定トーナメント1回戦負けチーム）